フル HD ドーム型ネットワークカメラ施工基準書（第 1.1 版）

機種名　DC-D4233RX、DC-D4223RX　　表記なき単位=mm

寸法図

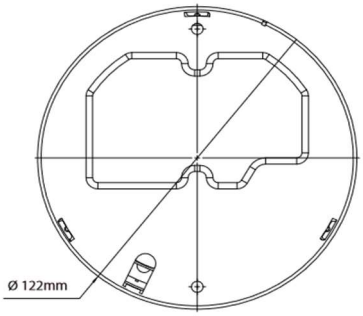

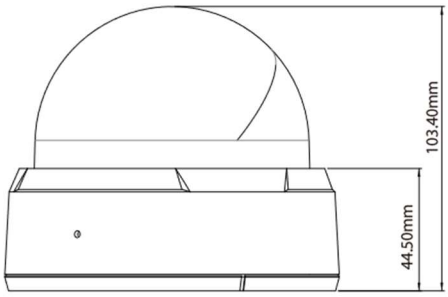

規格

質量	約 0.35kg

在来天井施工例

使用部材

取付方法	設置用アンカー（付属）	推奨　パットハンガー（付属していません）
取付ねじ	固定ねじ（付属）、設置用アンカー（付属）	パットハンガー（M4）
使用数	2 本	2 本

施工手順

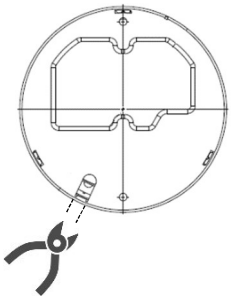

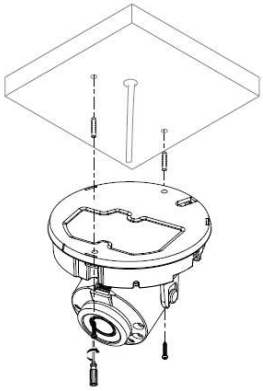

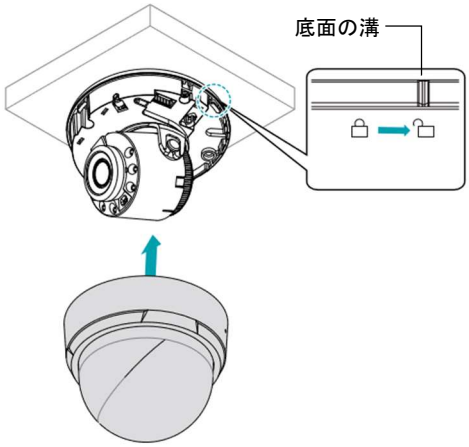

1. 設置用アンカー(付属)を使用して取り付ける場合
   1）ドームカバーを反時計回りに回して外す。
   2）RJ45 コネクタが通せるようカメラ底面 LAN ケーブル孔の側面側を工具で切り取る。
   3）ガイドパターン（付属）を使用し、設置面に設置用アンカーに対応した穴を 2 箇所あけ、設置用アンカー（付属）を挿入する。
   4）必要に応じて、ケーブル通線孔（直径 25 ㎜程度）をあける。
   5）固定ねじ（付属）を使い、天井にカメラを固定する。
   6）LAN ケーブルを接続し、画角を決める。
   7）底面の溝がロック位置に来るようドームカバーを時計回りに回してロックする。

2. パットハンガー(付属していません)を使用して取り付ける場合
   1）ドームカバーを反時計回りに回して外す。
   2）RJ45 コネクタが通せるようカメラ底面 LAN ケーブル孔の側面側を工具で切り取る。
   3）ガイドパターン（付属）を使用し、設置面にパットハンガーに対応した穴を 2 箇所あける。
   4）必要に応じて、ケーブル通線孔（直径 25 ㎜程度）をあける。
   5）カメラのねじ穴にパットハンガー(M4)のねじを通す。
   6）ねじにパットハンガーを取り付けて天井にあけた穴を通し、ねじを締めてカメラを固定する。
   7）LAN ケーブルを接続し、画角を決める。
   8）底面の溝がロック位置に来るようドームカバーを時計回りに回してロックする。

フル HD ドーム型ネットワークカメラ施工基準書（第 1.1 版）

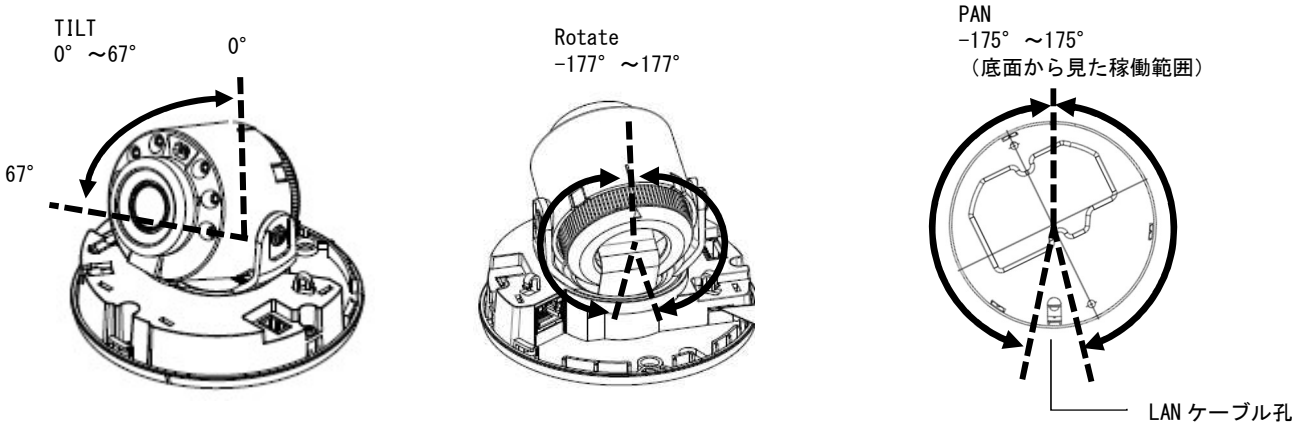

注意事項

1. 壁または天井の補強工事が必要かどうか確認すること。
2. ガイドパターン（付属）を使用してネジ間の距離を確認すること。
3. アクセサリの取付金具を使用する場合は、取付金具の施工基準書を参照すること。
4. ドームカバーが落下しないようロック位置までしっかり回してロックすること。